Mail : contact@latoquedor.com
Tel : 05 49 54 48 00

La Toque d'Or.com
La qualité au service du plaisir

FORGE ADOUR
Manu Morin

IBERICA 600 EMAILLEE V5

GAMME :		2013
Numéro de série	Début :	PLI600A-15
	Fin :	
Début de commercialisation:		2015
N° du document :		VE-IBE600E-GA13V5-1603A
Date :		31/03/2016

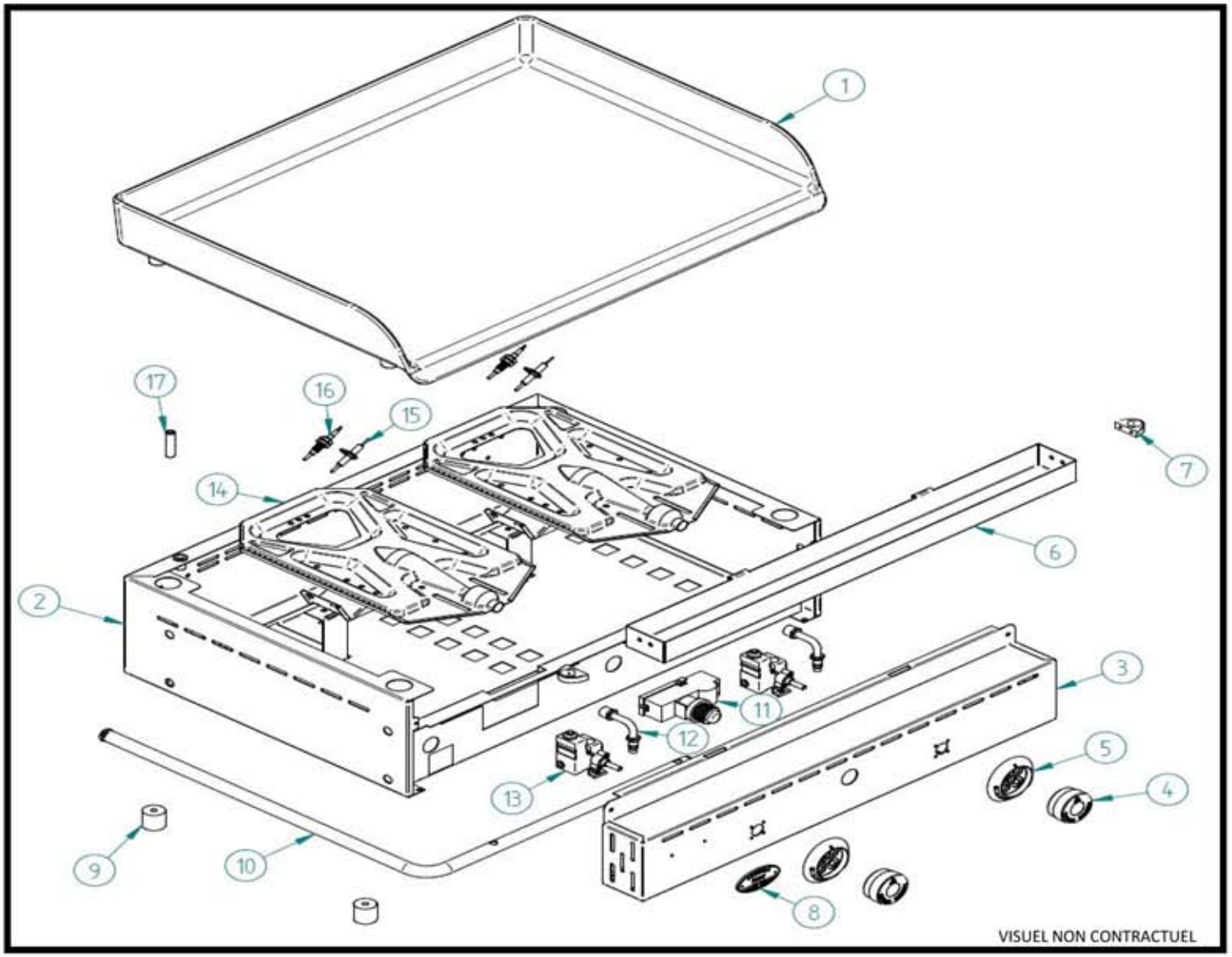

Repère	Désignation	Référence
1	Plaque seule	Sur demande
2	Caisson	Non référencé
3	Façade	Sur demande
4	Manette	Sur demande
5	Enjoliveur manette	Sur demande
6	Bac à graisse	Sur demande
7	Poignee bac à graisse	Sur demande
8	Logo	Sur demande
9	Pied	1202954
10	Rampe d'alimentation	Sur demande
11	Allumeur	1202433
12	Bec gicleur	Sur demande

Repère	Désignation	Référence
13	Bloc gaz	Sur demande
14	Bruleur raquette	Sur demande
15	Bougie	1202461
16	Thermocouple	Sur demande
17	Vis de reglage	Sur demande
	Sachet visserie	Sur demande