Mail : contact@latoquedor.com
Tel : 05 49 54 48 00

La Toque d'Or.com
La qualité au service du plaisir

FORGE ADOUR
Manu Morin

IBERICA 600 ACIER

GAMME :		2012
Numéro de série	Début :	I6A-12-03288
	Fin :	
Début de commercialisation:		2012
N° du document :		VE-IBE600A-GA12-1603A
Date :		30/03/2016

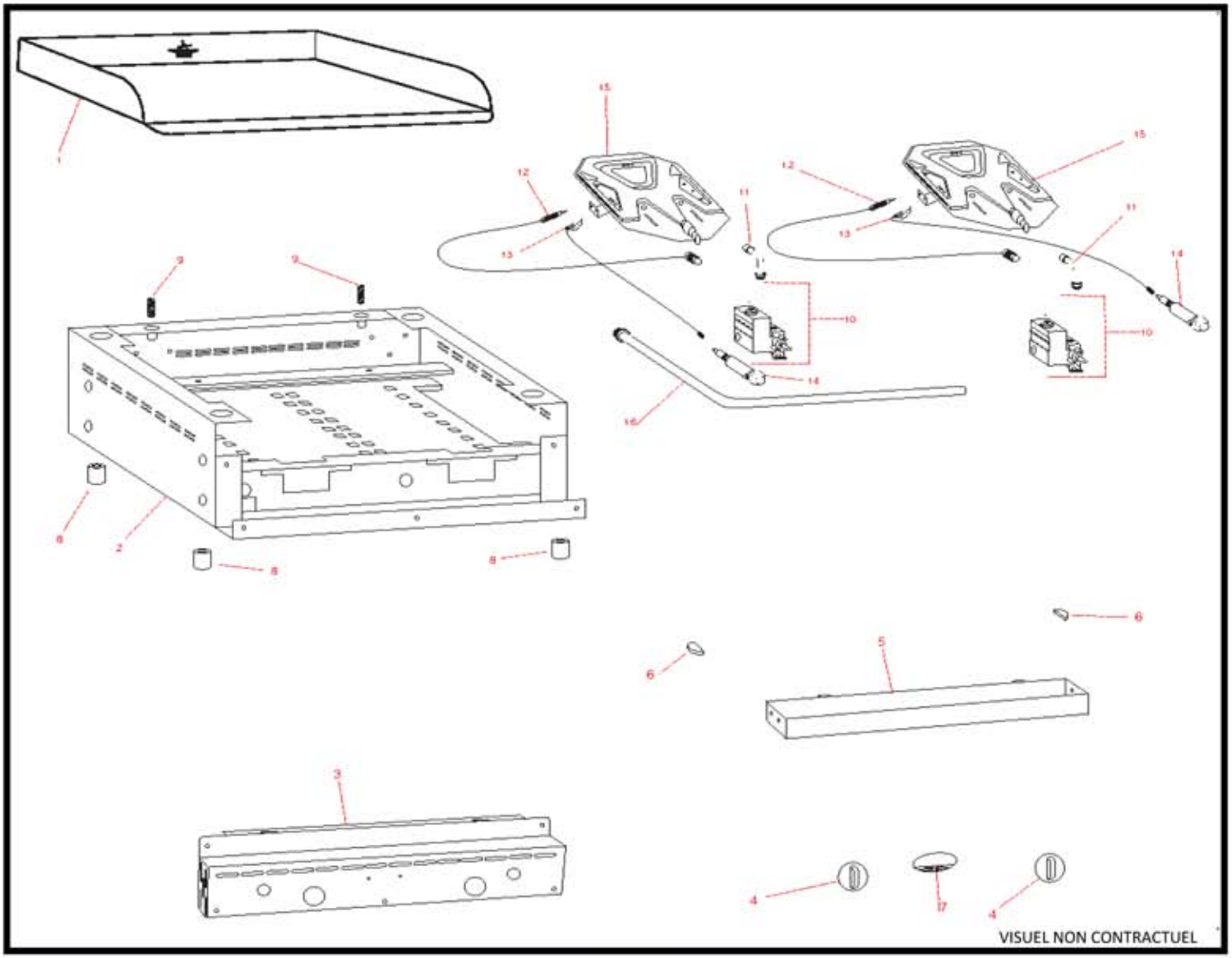

Repère	Désignation	Référence
1	Plaque seule	Sur demande
2	Caisson	Non référencé
3	Façade	Sur demande
4	Manette Sur demande	Adaptable 1202434
5	Bac à graisse	Sur demande
6	Poignée	Sur demande
7	Logo	Sur demande
8	Pied	1202954
9	Vis de reglage	Sur demande
10	Bloc gaz	Sur demande
11	Bec gicleur	Sur demande
12	Thermocouple	1202460

Repère	Désignation	Référence
13	Bougie	1202847
14	Piezzo	1202846
15	Bruleur raquette	Sur demande
16	Rampe d'alimentation	Sur demande
	Sachet visserie	Sur demande