casselin	Appareil à raclette - 1/2 de meule	Version : CAR120317
	Référence : CAR12	

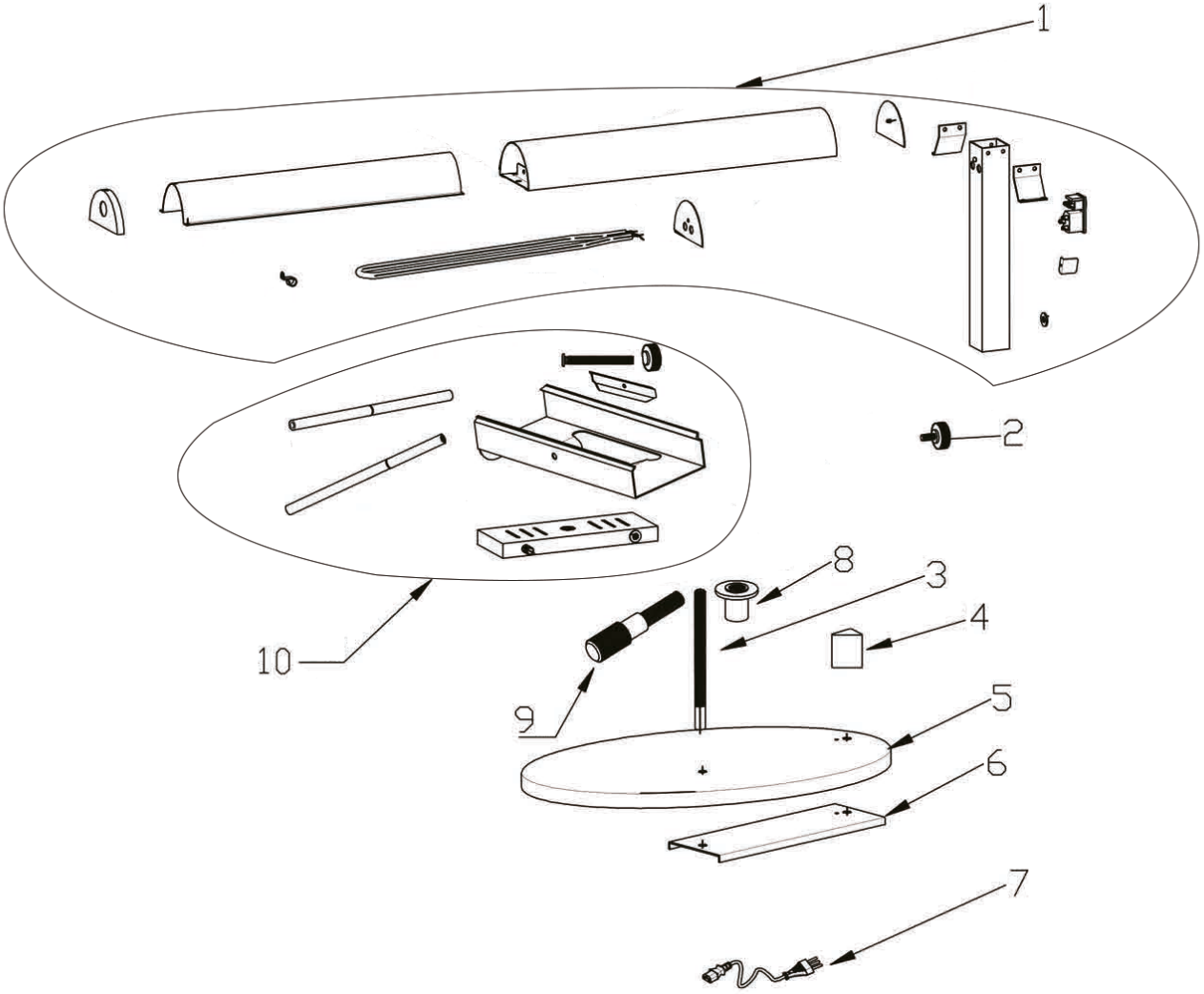

casselin	Appareil à raclette Référence : CAR12	Version : CAR120317

N° pièce	Description pièce	Référence
1	Bloc électrique	0317AR121
2	Vis de maintien bloc électrique	0317AR122
3	Tige de maintien	0317AR123
4	Support	0317AR124
5	Base	0317AR125
6	Plaque de renfort de base	0317AR126
7	Cordon d'alimentation	0317AR127
8	Bague du plateau	0317AR128
9	Vis de maintien plateau	0317AR129
10	Plateau	0317AR1210